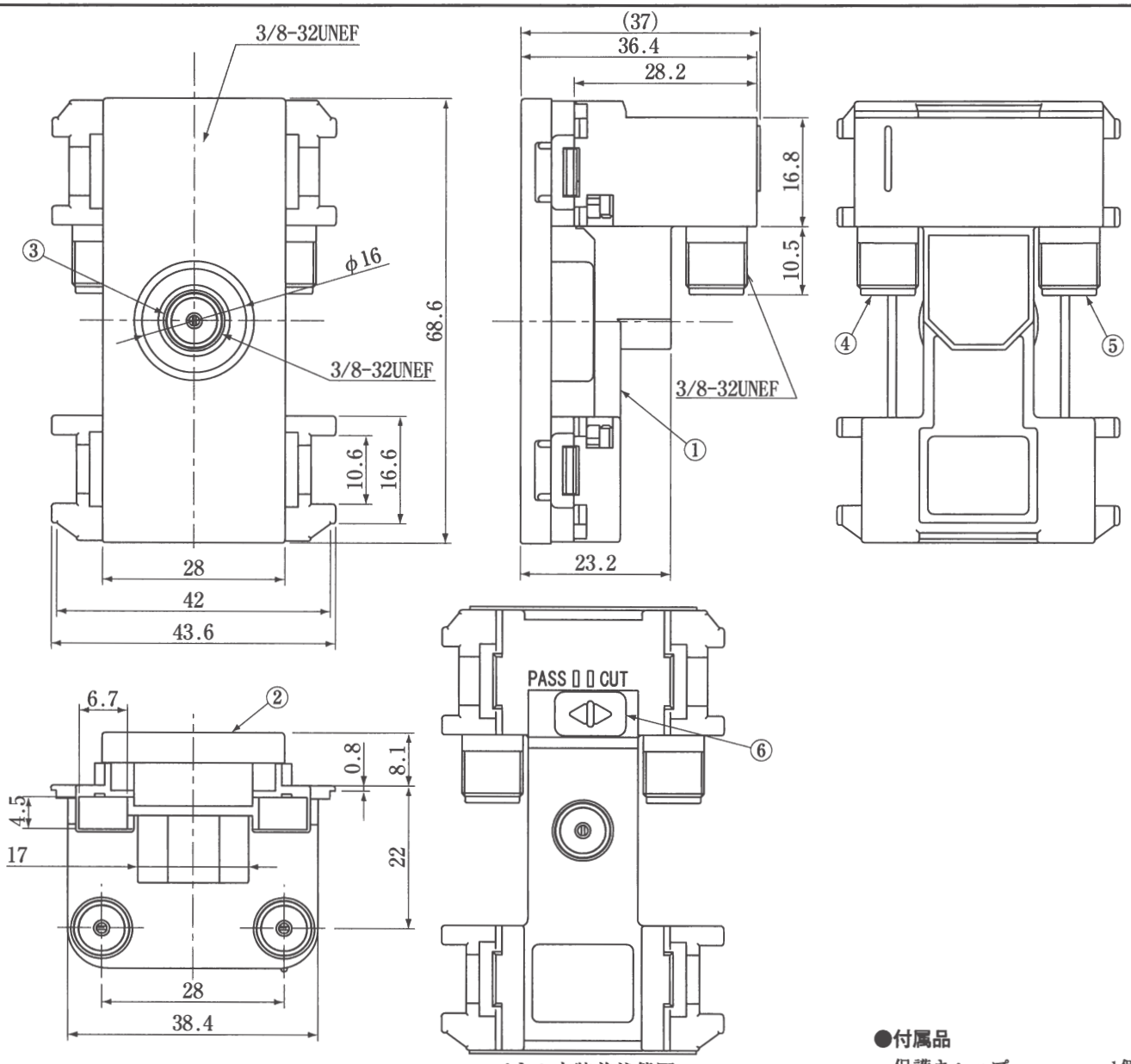

パネル未装着状態図

●付属品

・保護キャップ……1個
・入居者カード……1枚

●規格表

項目(単位)		性能							
周波数帯域(MHz)		10～60	60～70	70～90	90～470	470～770	770～1489	1489～2150	2150～2610
挿入損失(dB)		1.5以下	1.5以下	1.5以下	1.5以下	1.5以下	2.0以下	2.8以下	3.3以下
結合損失(dB)	カット	40以上	——	11.7±2.0	11.0±1.0	11.0±1.0	11.0±1.5	11.0±2.0	12.0±2.5
	パス	10.0±1.0	10.0±1.0	10.0±1.0	10.0±1.0	10.0±1.0	10.0±1.5	10.0±2.0	11.5±2.0
逆結合損失(dB)		20以上	20以上	25以上	25以上	25以上	18以上	18以上	15以上
VSWR(入出力)		1.8以下	1.8以下	1.8以下	1.6以下	1.6以下	1.6以下	1.8以下	1.8以下
VSWR(TV)	カット	——	——	2.0以下	2.0以下	2.0以下	2.0以下	2.5以下	2.5以下
	パス	2.0以下	2.0以下	2.0以下	2.0以下	2.0以下	2.0以下	2.5以下	2.5以下
インピーダンス(Ω)		75(F形)							
質量(kg)		71							

No.	部品名	員数	材質	処理
1	本体	1	亜鉛ダイカスト	すず-銅合金めっき
2	パネル	1	合成樹脂	———
3	TV端子	1	亜鉛ダイカスト・合成樹脂	内部導体金めっき
4	入力端子	1	亜鉛ダイカスト・合成樹脂	内部導体金めっき
5	出力端子	1	亜鉛ダイカスト・合成樹脂	内部導体金めっき
6	切換スイッチ	1	———	———

注) WTAF72H(バルク梱包仕様)

承認 APPD.	検図 CHKD.	作成 DRWD.	三角法 3RD ANGLE PROJ.	名称 TITLE
			単位 UNIT mm	フィルタ内蔵スイッチ付直列ユニット 1端子形・中間用(10～2610MHz)
			尺度 SCALE 1:1	WTAF72 外観図・規格表
DXアンテナ株式会社 DX ANTENNA CO., LTD.			日付 DATE . .	図番 DRW.No. 4-39233