■7インチ液晶モニター(スケールフリー)

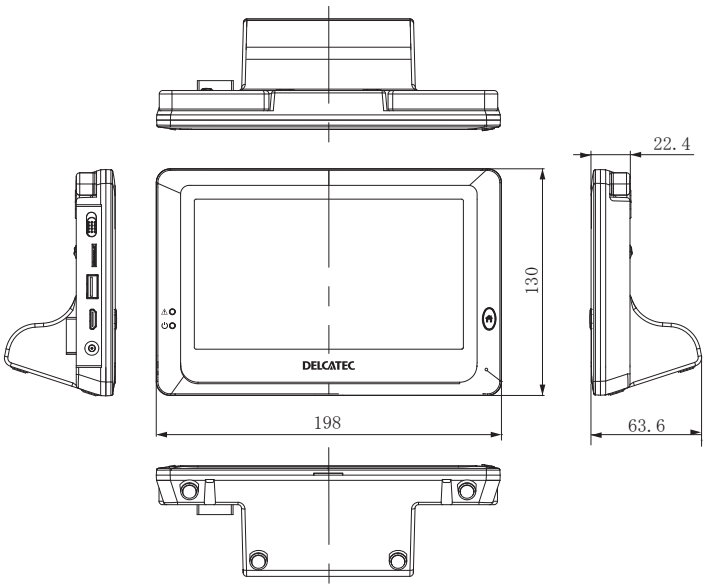

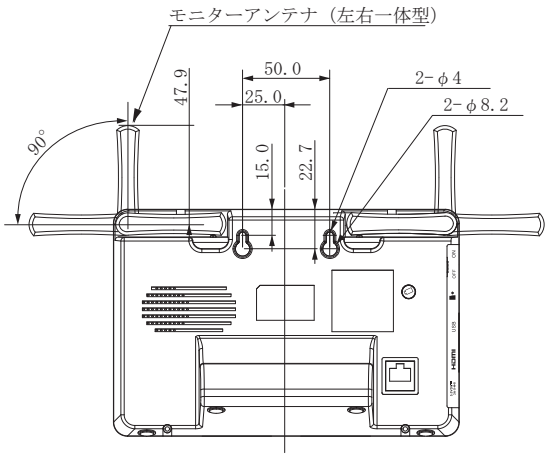

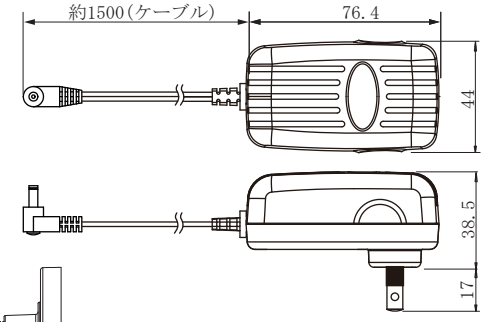

■ワイヤレスフルHDカメラ

■モニター用ACアダプター

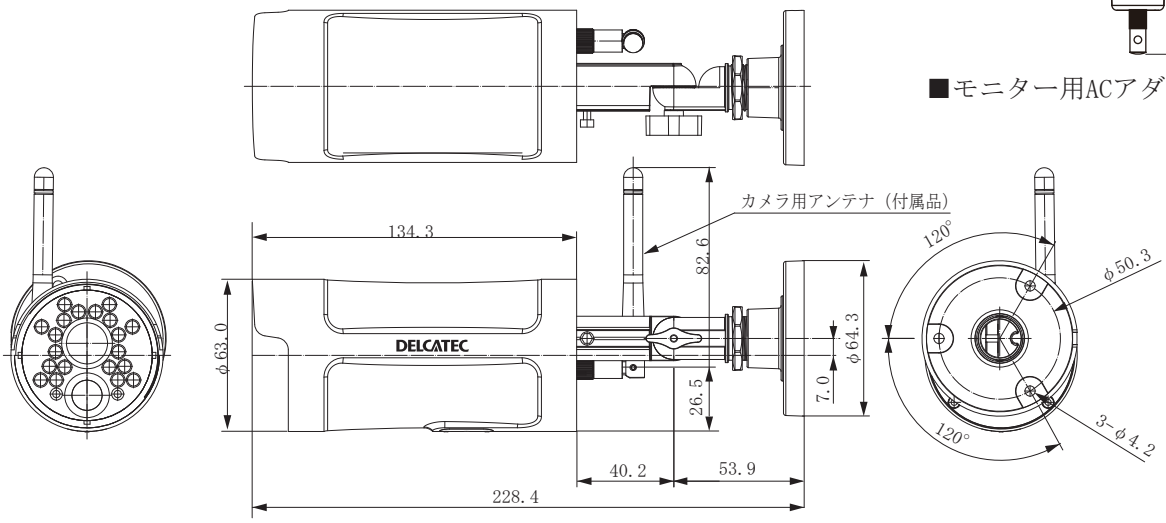

■カメラ用ACアダプター

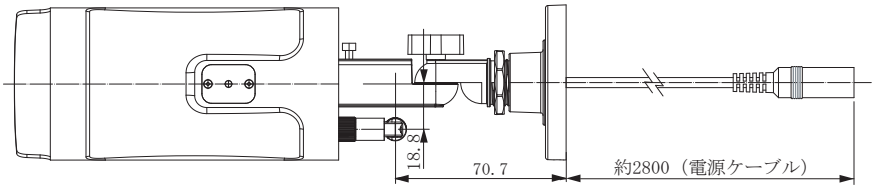

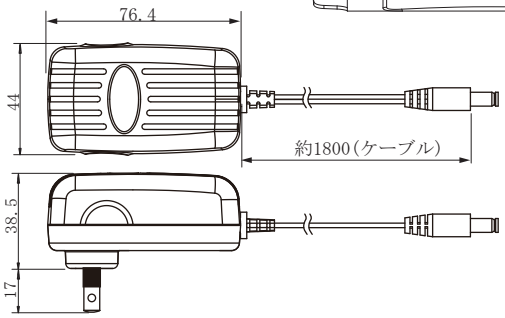

■付属品
- カメラ用アンテナ・・・・・・・・・・・・・・1本
- カメラ用ACアダプター(コード長約1.8m)・・・1個
- コンクリートアンカー・・・・・・・・・・・3本
- カメラ取付用ネジ・・・・・・・・・・・・・3本
- モニター用ACアダプター(コード長約1.5m)・・1個
- 六角レンチ・・・・・・・・・・・・・・・・1本
- LANケーブル(CAT5e)(ケーブル長約1.5m)・・・1本
- 取扱説明書(保証書)・・・・・・・・・・・・1冊

承認 APPD.	検図 CHKD.	作成 DRWD.	三角法 3RD ANGLE PROJ.	名称 TITLE	ワイヤレスフルHDカメラ&7インチモニターセット
			単位 UNIT mm		
			尺度 SCALE 1:3		WSS7M2CL 外観図
DXアンテナ株式会社 DX ANTENNA CO., LTD.			日付 DATE . .	図番 DRW.No.	4-72194

規格表

無線通信部

項目	規格
通信方式 / 変調方式	2.4GHz GFSK/FHSS
データレート	6Mbps
映像方式	H.264
見通し通信距離	最大 300 m(遮蔽物や妨害電波のない環境での通信可能距離)

カメラ

項目	規格
画素数	200 万画素(H：1920 V：1080 ピクセル)
イメージセンサー	1/2.9 インチ CMOS センサー
撮影距離	約 1.5m ～ピントの合う範囲まで
視野角	左右 90°/ 上下 50°
動体検知距離 / 角度	最大約 7m / 80°
赤外線投光距離	10 m
最低被写体照度	IR LED 点灯時：0
防雨・気密性	IP66
消費電力(白色 LED 点灯時)	最大 5.3W(DC9V/580mA)
内蔵マイク	1 個
使用温度範囲	-10 ～ +50℃
外径寸法	W64.3 × H64.3 × D228.4mm(アンテナ部を除く)
質量	約 460g

※ねじ規格：M4×25mm

液晶モニター

項目	規格
LCD 解像度	1024 × 600
画面サイズ	7 インチ
タッチパネル方式	抵抗膜方式
録画解像度	Full HD(1920×1080)/ HD(1280×720)
録画モード	モーション検知/ スケジュール/ マニュアル
録画上書き	設定可能
録画時間	5 分/10 分/15 分
対応 microSD カード/容量	microSDHC/microSDXC クラス 10 以上/ 最大 256GB※
外付けハードディスク接続端子	USB2.0(Type A)×1 個
外付けハードディスク容量	最大 2TB※
USB バスパワー	最大 500mA
LAN 端子	Type：RJ-45,10/100Mbps
HDMI 出力	Type-C(Ver.1.4)× 1 個
対応テレビ	1080i/720p 対応
対応カメラ	WSS1C/WSS2C(最大 4 台)
スピーカー	1 個
マイク	1 個
センサー対応	受信周波数 922MHz ドア/人感/温湿度(各最大 8 個)
複数カメラ同時録画	最大 4 台同時録画可能
カメラマルチ画面数	1/2/4
リモート接続	専用アプリにより対応可能
ソフトウェアアップデート	ネットワーク対応
パワーセーブまでの時間	3 分/10 分/OFF
使用温度範囲	0 ～ +40℃
消費電力	7.1W(DC5V/1410mA)
外径寸法	W198 × H130 × D63.6mm(アンテナ部除く)
質量	約 390 g

スマートフォンおよびタブレット

項目	規格
対応 OS	iOS6.0 以降 Android6.0 以降
専用アプリ	homeView

※①エレコム製の microSD カード、HDD は動作確認済です。詳しくは D サポ!をご確認ください。
②フォーマットすると、FAT32 形式になります。

承認 APPD.	検図 CHKD.	作成 DRWD.	三角法 3RD ANGLE PROJ.	名称 TITLE
			単位 UNIT mm	ワイヤレスフル HD カメラ&7 インチモニターセット
			尺度 SCALE	WSS7M2CL 規格表
DXアンテナ株式会社 DX ANTENNA CO., LTD.			日付 DATE . .	図番 DRW.№ 4－436621