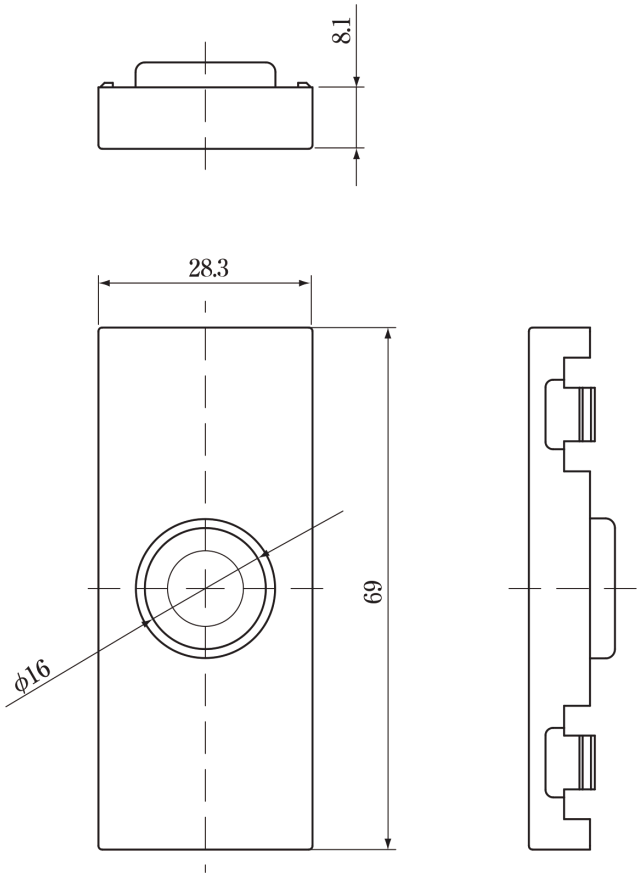

部　品	員数	材　質	色
本　体	1	合成樹脂	右表参照

型　番	色
TPA701	ミルキーホワイト
TPA703	グレー
TPA704	ベージュ
TPA705	セラミックホワイト
TPA706	ブラック

承認 APPD.	検図 CHKD.	作成 DRWD.	三角法 3RD ANGLE PROJ.	名称 TITLE
			単位 UNIT mm	カラープレート
			尺度 SCALE 1:1	TPA7□□　外観図
DXアンテナ株式会社 DX ANTENNA CO., LTD.			日付 DATE . .	図番 DRW.No. 4-7197 6