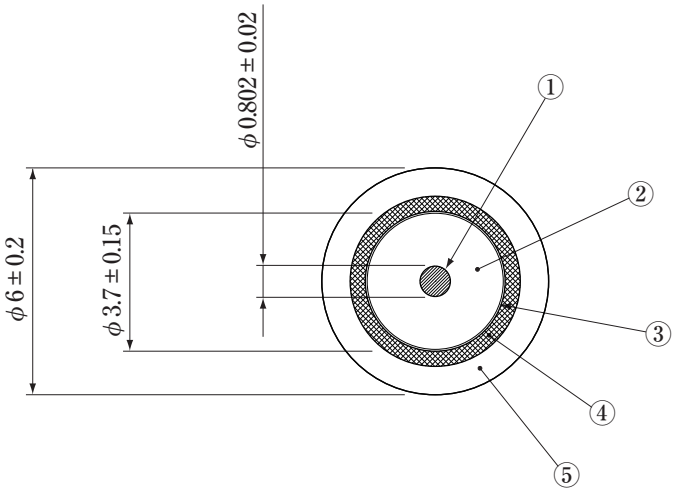

●規格表

項目 (単位)		性能							質量 (kg)	ケーブル長 (m)
周波数帯域 (MHz)		10 ~76	76 ~222	222 ~770	770 ~1489	1489 ~2150	2150 ~2681	2681 ~3224		
挿入損失 (dB以下)	S4CFB3S(P)	0.5	0.5	0.9	1.3	1.5	1.8	2.0	0.11	3 $^{+0.1}_{-0}$
	S4CFB5S(P)	0.5	0.8	1.4	2.0	2.5	2.8	3.1	0.18	5 $^{+0.1}_{-0}$
	S4CFB10S(P)	0.9	1.4	2.8	4.0	4.9	5.6	6.2	0.35	10 $^{+0.2}_{-0}$
	S4CFB20S(P)	1.7	2.7	5.5	8.0	9.5	11.0	12.0	0.70	20 $^{+0.3}_{-0}$
	S4CFB30S(P)	2.6	4.1	8.2	12.0	14.5	16.5	18.5	1.06	30 $^{+0.5}_{-0}$
VSWR (以下)		1.5	1.5	1.5	2.0	2.5	2.5	2.5		
インピーダンス (Ω)		75								

No.	部品名	材質
1	内部導体	軟銅線
2	絶縁体	発泡ポリエチレン
3	外部導体	両面アルミ箔テープ
4	外部導体	アルミニウム(編組)
5	シース	塩化ビニル(白)

通電容量:DC15V　0.8Aまたは、AC30V　1.0A以下

注) S4CFB3S(P), S4CFB5S(P) (ポリ袋梱包仕様)
S4CFB10S(P), S4CFB20S(P), S4CFB30S(P) (ラップ巻梱包仕様)

HS JEITA

承認 APPD.	検図 CHKD.	作成 DRWD.	三角法 3RD ANGLE PROJ.	名称 TITLE 同軸ケーブル
			単位 UNIT mm	S4CFB3S(P), S4CFB5S(P), S4CFB10S(P), S4CFB20S(P), S4CFB30S(P)
			尺度 SCALE 5:1	外観図・規格表
DXアンテナ株式会社 DX ANTENNA CO., LTD.			日付 DATE . .	図番 DRW.No. 4-7217 5