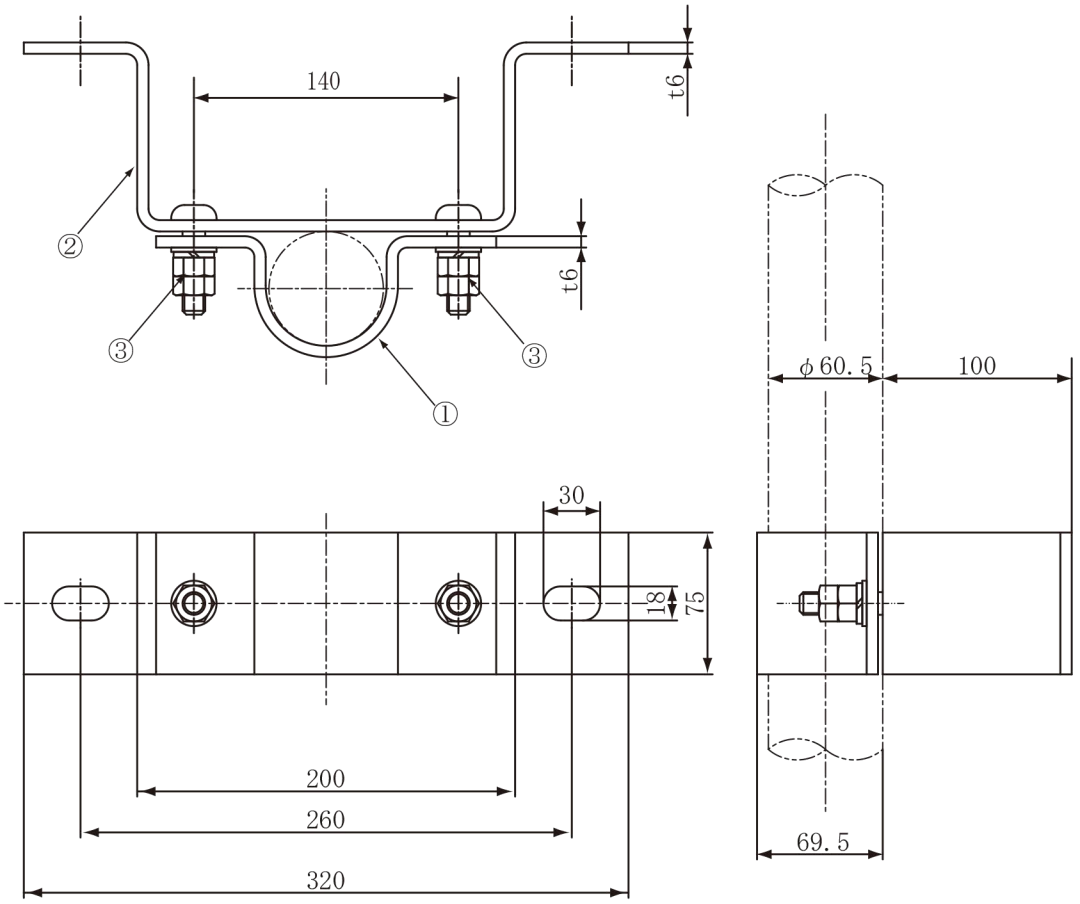

質量 ： 2.9 kg

	部 品 名	員数	材 質	処 理
1	金具①	1	鋼 材	溶融亜鉛メッキ(HDZT63)
2	金具②	1	鋼 材	溶融亜鉛メッキ(HDZT63)
3	ボルト・ナット・ワッシャ類(M12)	―	鋼 材	溶融亜鉛メッキ(HDZT49)

承 認 APPD.	検 図 CHKD.	作 成 DRWD.	三 角 法 3RD ANGLE PROJ.	名 称 TITLE
			単 位 UNIT mm	50Aポール用2点支持金具
			尺 度 SCALE 1 : 4	MW-50K-100T 外観図
DXアンテナ株式会社 DX ANTENNA CO., LTD.			日 付 DATE . .	図 番 DRW.No. 4 - 7 1 6 9 2