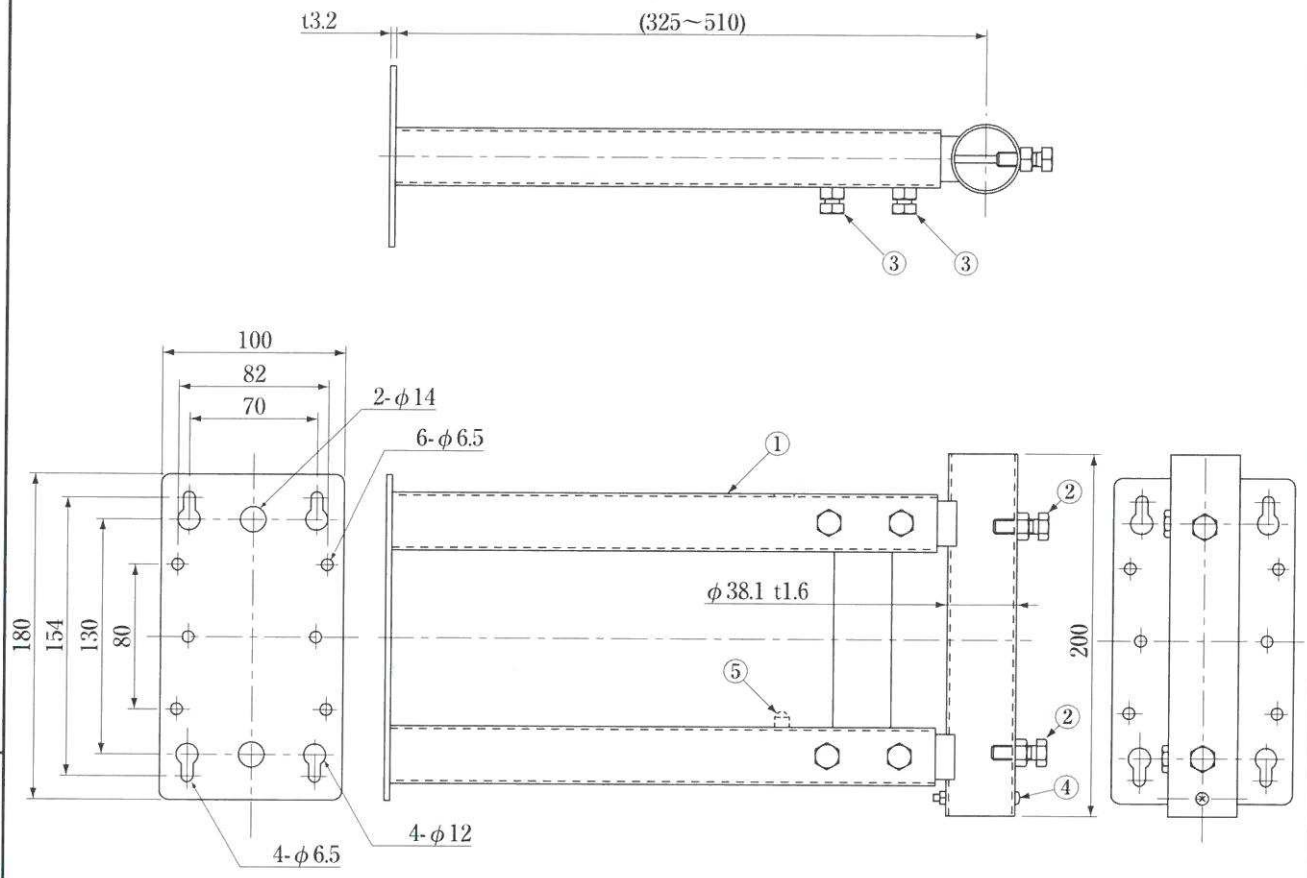

● **規格表**

項　目(単位)	性　　能	備　　考
適合マスト径　(mm)	直径25～32	―――
質　　量　(kg)	約2.6	―――

No.	部　品　名	員数	材　　質	処　　理
1	金　具　本　体	1	鋼　材	溶融亜鉛めっき(HDZ35)
2	アンテナマスト固定用ボルト	2	ステンレス	―――
3	アーム固定用ボルト	4	ステンレス	―――
4	マストストッパー	1	ステンレス	―――
5	抜け防止ボタン	1	鋼　材	電気亜鉛めっき

「KM321H」の末尾の「H」は包装形態を示しています。
製品本体の表示は「KM321」です。

承認 APPD.	検図 CHKD.	作成 DRWD.	三角法 3RD ANGLE PROJ.	名称 TITLE
			単位 UNIT mm	突出し金具
			尺度 SCALE 1:4	KM321　　外観図
DXアンテナ株式会社 DX ANTENNA CO., LTD.			日付 DATE . .	図番 DRW.No. 4-396222