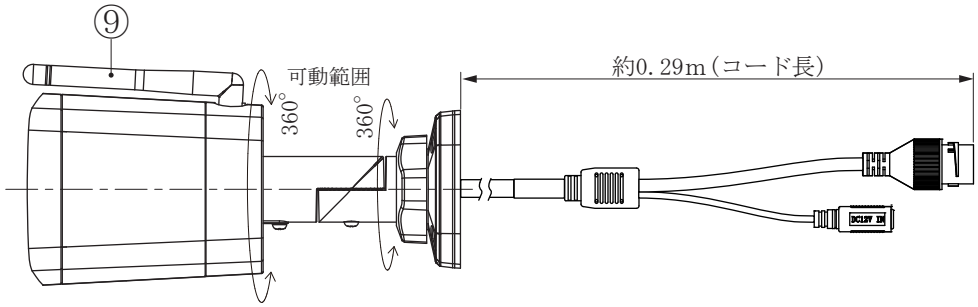

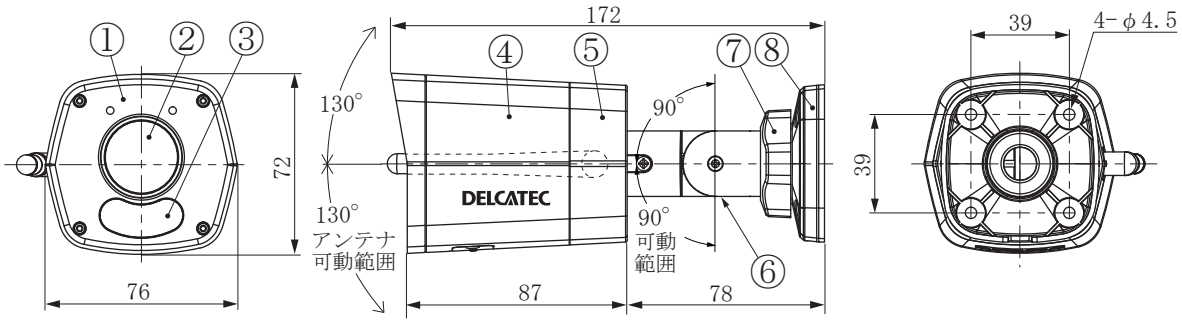

■付属品ACアダプター

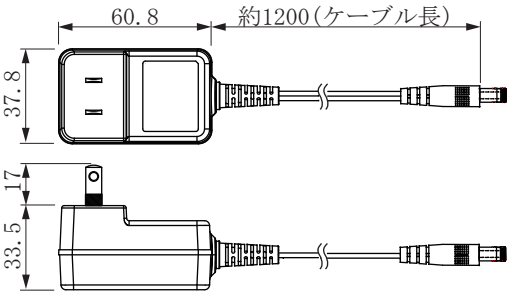

●付属品

- ・ACアダプター・・・・・・・・・・・・・・・・・1個
- ・防水対策用部品セット・・・・・・・・・1組
- ・コンクリートアンカー・・・・・・・・・4本
- ・取付用ネジ・・・・・・・・・・・・・・・・・・4本
- ・トルクスレンチ・・・・・・・・・・・・・・・1本
- ・ドリル穴あけ用型紙・・・・・・・・・・・1枚
- ・取扱説明書・・・・・・・・・・・・・・・・・・1部

No.	部品名	員数	材質	処理
1	カバー	1	アルミ合金	塗装
2	レンズ	1	ガラス	−
3	カバー	1	合成樹脂	−
4	ケース前	1	合成樹脂	−
5	ケース後	1	合成樹脂	−
6	継ぎ手	1	アルミ合金	塗装
7	ロックナット	1	合成樹脂	−
8	ブラケット	1	合成樹脂	−
9	アンテナ	1	合成樹脂	−

承認 APPD.	検図 CHKD.	作成 DRWD.	三角法 3RD ANGLE PROJ.	名称 TITLE
			単位 UNIT mm	バレット型ワイヤレス対応ネットワークカメラ
			尺度 SCALE 1:3	CNW3CBF1 外観図
DXアンテナ株式会社 DX ANTENNA CO., LTD.			日付 DATE . .	図番 DRW.No. 4-721955

規格表

センサー	1/2.9 インチ, CMOS
レンズ（mm）	4.0 @F2.0
インターフェース	DC ジャック×1, RJ45（10/100Mbps）×1, MicroSD（最大 128GB）×1 内蔵マイク×1，無線 LAN（2.4GHz, IEEE 802.11b/g/n）
信号方式	IP
画素数	最大 200 万画素（1920×1080）
画角（°）	水平：約 83，垂直：約 44
金具可動範囲（°）	Pan:0～360, Tilt:0～90, Rotate:0～360
シャッター（秒）	自動/手動, 1～1/100,000
最低被写体照度（Lux）	カラー：0.01（F2.0, AGC ON） 赤外線照明 ON 時：0
ノイズ除去	2D/3D DNR
Day/Night	自動/手動
S/N 比（dB）	52 以上
IR 照明/照射距離（m）	自動/最大 30
WDR	対応
対応コーデック	H.265+, H.265, H.264, MJPEG
ONVIF	Profile S, Profile G, Profile T
フレームレート（fps）	メインストリーム：最大 30（1920×1080） セカンドストリーム：最大 30（1280×720）
動作温湿度範囲（℃/%）	温度：-30～+60，湿度：0～90（結露なきこと）
防塵/防水性能【保護等級】	IP67
電源（V）/ PoE	DC 12 / 非対応
消費電力（W）	最大 4
筐体	アルミ合金，樹脂
寸法（mm）	76（W）× 172（D）× 72（H）
質量（kg）	0.25
付属品	取付ねじ×4，コンクリートアンカー×4，穴あけ用型紙×1, AC アダプター×1 L 型トルクスレンチ×1, LAN 防水セット×1，取扱説明書×1

※ねじ規格：Φ3.5×25mm

承認 APPD.	検図 CHKD.	作成 DRWD.	三角法 3RD ANGLE PROJ.	名称 TITLE
			単位 UNIT mm	バレット型ワイヤレス対応ネットワークカメラ
			尺度 SCALE	CNW3CBF1 規格表
DXアンテナ株式会社 DX ANTENNA CO., LTD.			日付 DATE	図番 DRW.No. 4-43617