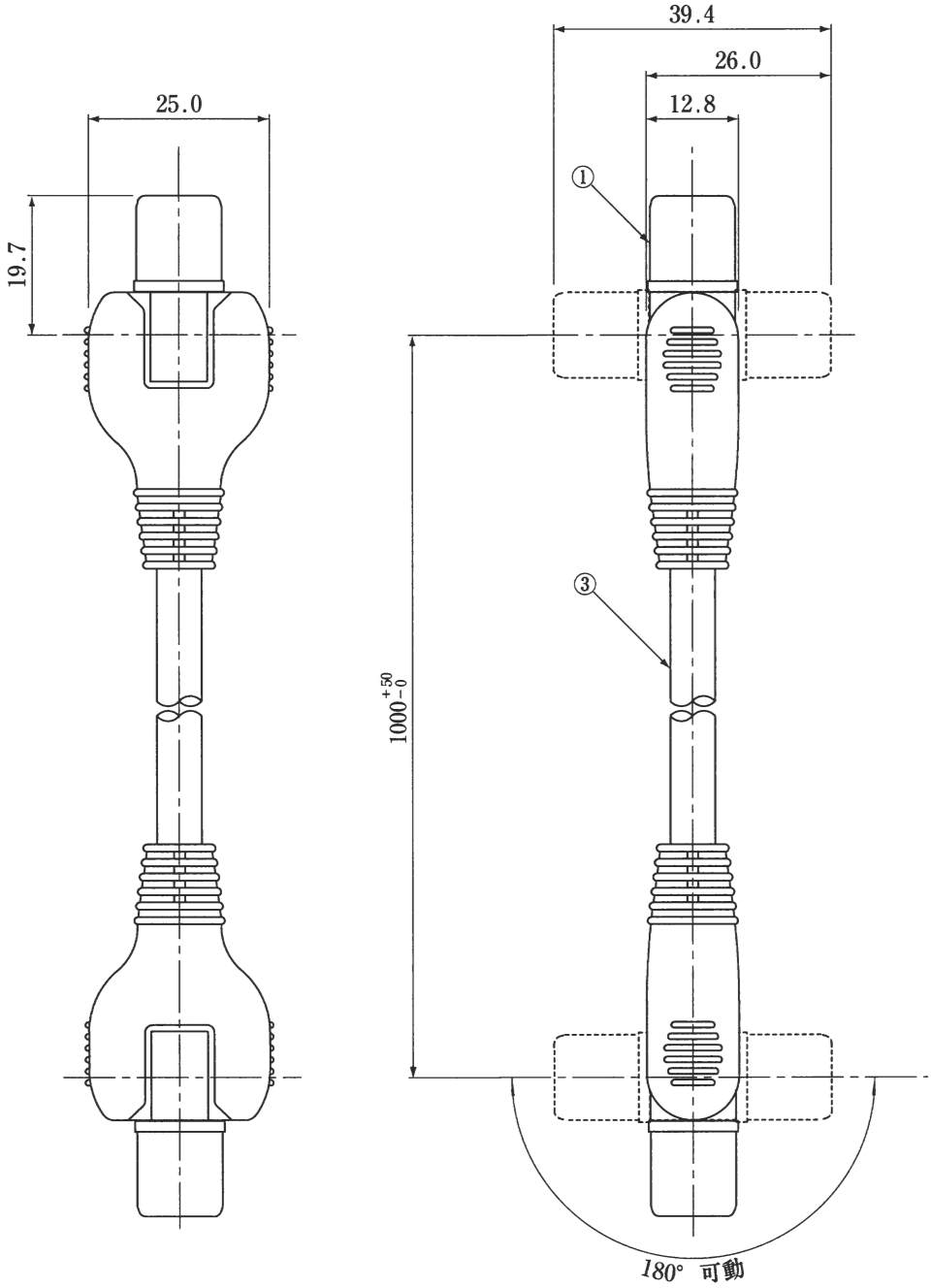

●規格表

項目(単位)	性能				
周波数帯域(MHz)	10～222	222～770	770～1489	1489～2150	2150～2610
挿入損失(dB)	0.3以下	0.7以下	1.2以下	1.5以下	2.0以下
VSWR	1.5以下	1.5以下	1.8以下	2.0以下	2.0以下
インピーダンス(Ω)	75				
質量(kg)	0.11				

通電容量:DC15V 0.8Aまたは、AC30V 1.0A以下

注) 4UW11B(ブリスタ仕様)

No.	部品名	員数	材質	処理
1	可動形形プラグ	2	黄銅、合成樹脂 亜鉛ダイカスト	導体金めっき
2	同軸ケーブル	1	(S-4C-FBD)	グレー

三角法 3RD ANGLE PROJ.	名称 TITLE	可動プラグ付ケーブル(1m) (3重シールドケーブル、10～2610MHz)
単位 UNIT mm		4UW11 外観図・規格表
尺度 SCALE 1:1		
DXアンテナ株式会社 DX ANTENNA CO., LTD.	日付 DATE . .	図番 DRW.No. 4-38807