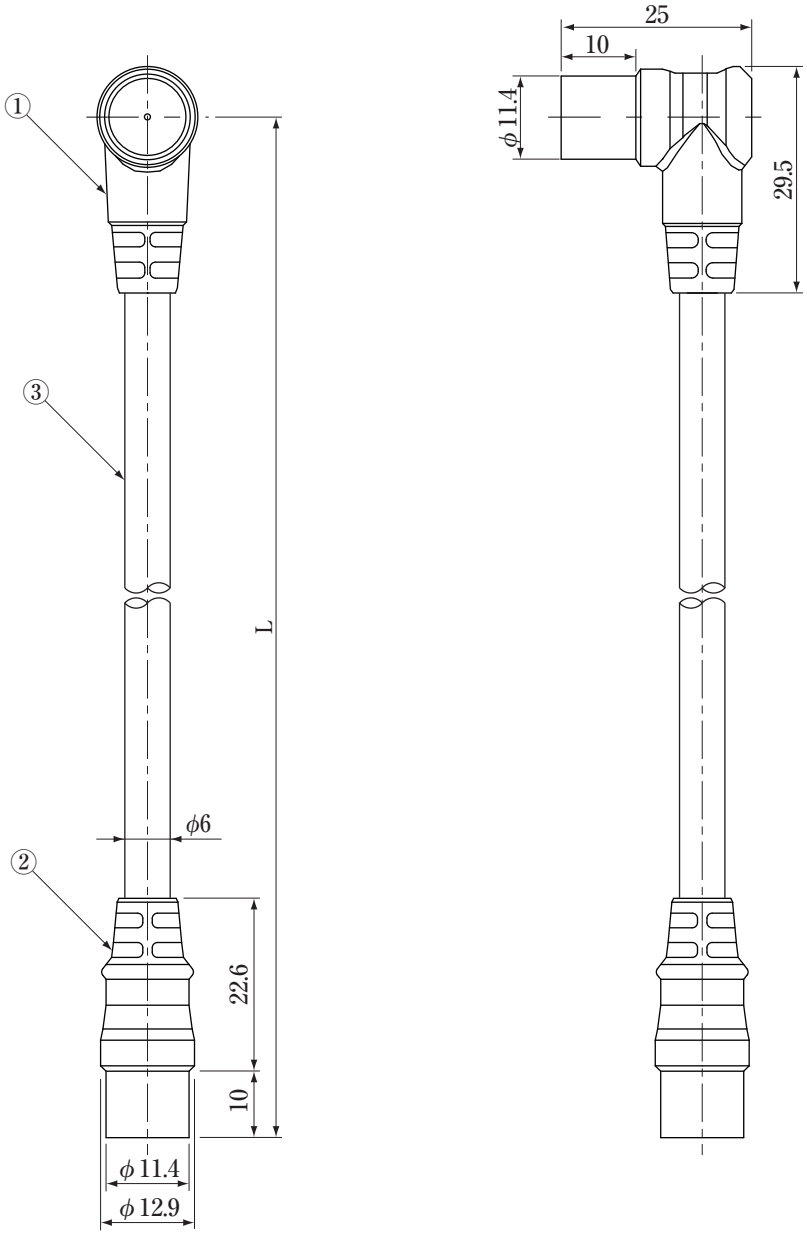

●規格表

項目 (単位)		性能						質量 (g)	ケーブル長 L (mm)
周波数帯域 (MHz)		10 ~222	222 ~770	770 ~1489	1489 ~2150	2150 ~2681	2681 ~3224		
挿入損失 (dB以下)	4JW7SLS(B)	1.2	1.8	2.5	4.2	4.2	4.5	264	7000^{+200}_{-0}
	4JW10SLS(B)	1.7	2.5	3.5	5.7	5.7	6.0	369	10000^{+200}_{-0}
VSWR (以下)		1.5	1.5	2.0	2.5	2.5	2.5		
インピーダンス (Ω)		75							
使用温度範囲 (℃)		-10～+40							

No.	部品名	員数	材質	処理
1	L形プラグ	1	黄銅･合成樹脂	金めっき
2	S形プラグ	1	黄銅･合成樹脂	金めっき
3	同軸ケーブル	1	(4C)	(白)

通電容量:DC15V　0.8Aまたは、AC30V　1.0A以下

高シールド -HS- JEITA

承認 APPD.	検図 CHKD.	作成 DRWD.	三角法 3RD ANGLE PROJ.	名称 TITLE テレビ接続ケーブル
			単位 UNIT mm	4JW7SLS(B), 4JW10SLS(B)
			尺度 SCALE 1:1	外観図･規格表
DXアンテナ株式会社 DX ANTENNA CO., LTD.			日付 DATE . .	図番 DRW.No. 4-72174