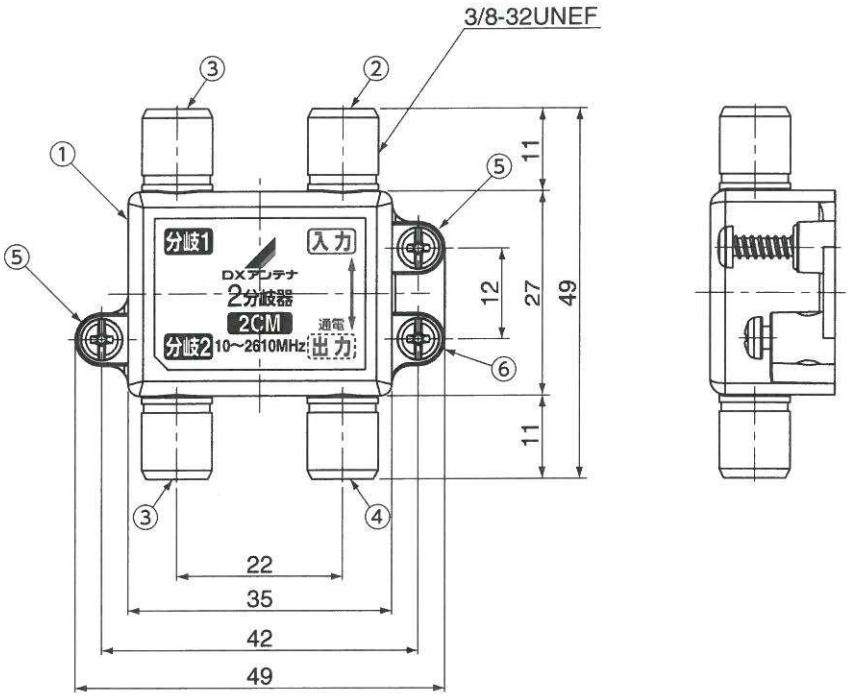

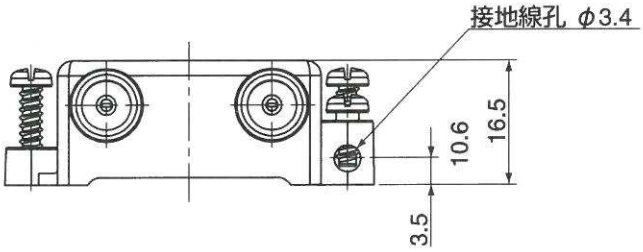

●規格表

項目(単位)		性能					
周波数帯域 (MHz)		10～76	76～222	222～770	770～1489	1489～2150	2150～2610
挿入損失 (dB)		2.5以下	2.5以下	2.5以下	3.5以下	4.5以下	6.0以下
結合損失 (dB)		11.0±1.0	11.0±1.0	11.0±1.0	11.0±1.0	11.5±1.5	12.5±2.5
逆結合損失 (dB)		18以上	20以上	20以上	18以上	18以上	18以上
端子間結合損失 (dB)		18以上	20以上	20以上	18以上	18以上	18以上
VSWR	入出力	1.8以下	1.8以下	1.8以下	2.0以下	2.0以下	2.0以下
	分岐	1.8以下	1.8以下	1.8以下	2.0以下	2.0以下	2.0以下
インピーダンス (Ω)		75(F形C15)					
質量 (g)		42					

入力・出力端子間通電形(DC15V・0.8A以下またはAC30V・1A以下)
(個装箱仕様)

●付属品
・F-5接栓(リング付)・・・・・・・・・・・・・4個

No.	部品名	員数	材質	処理
1	ケース	1	亜鉛ダイカスト	すずめっき
2	入力端子	1	亜鉛ダイカスト りん青銅、合成樹脂	内部導体ニッケルめっき
3	分岐端子	2	亜鉛ダイカスト りん青銅、合成樹脂	内部導体ニッケルめっき
4	出力端子(通電)	1	亜鉛ダイカスト りん青銅、合成樹脂	内部導体ニッケルめっき
5	取付ネジ	2	鉄	亜鉛めっき
6	アース端子ネジ	1	鉄	亜鉛めっき

承認 APPD.	検図 CHKD.	作成 DRWD.	三角法 3RD ANGLE PROJ.	名称 TITLE
			単位 UNIT mm	2分岐器 10～2610MHz (-11dB形 入力・出力端子間通電形)
			尺度 SCALE 1:1	2CM 外観図・規格表
DXアンテナ株式会社 DX ANTENNA CO., LTD.			日付 DATE . .	図番 DRWNo. 4-395773