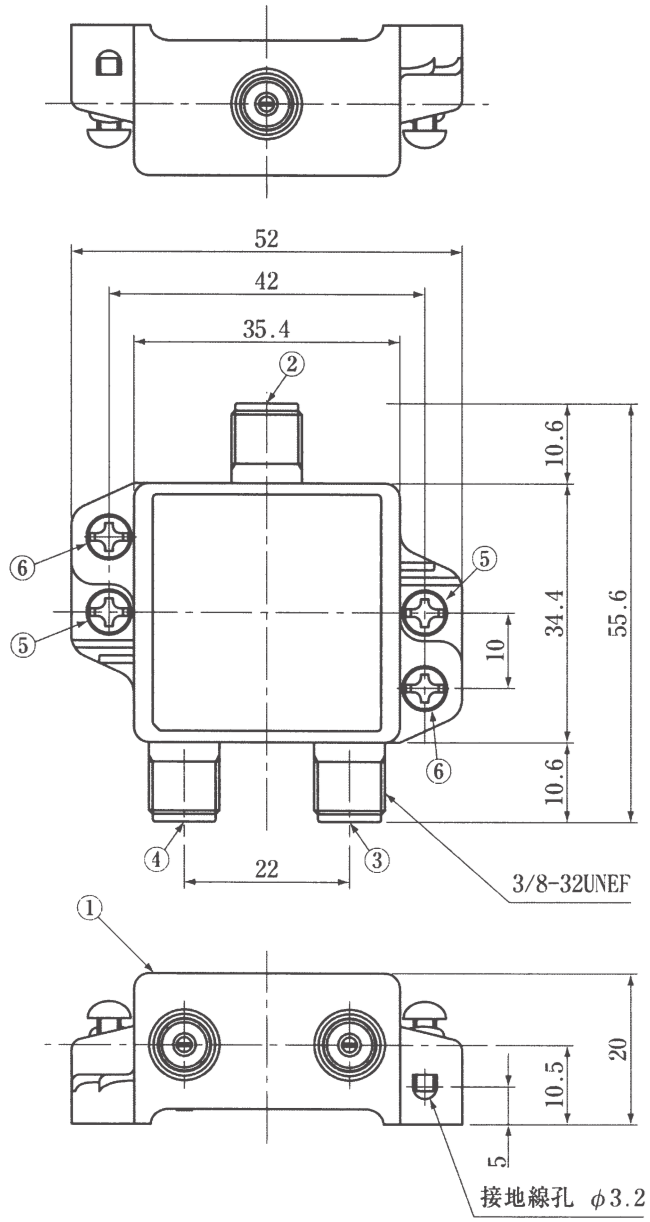

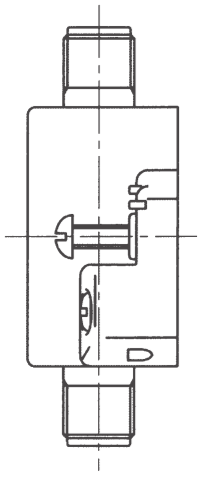

●付属品

・F5接栓(リング付)・・・・・・・・・・・・・3個

●規格表

項目(単位)		性能					
周波数帯域(MHz)		10～76	76～222	222～770	770～1489	1489～2150	2150～2610
挿入損失(dB)		1.5以下	1.1以下	1.3以下	1.8以下	2.6以下	3.0以下
結合損失(dB)		11.0±1.0	11.0±1.0	11.0±1.0	11.0±1.0	11.0±1.8	12.0±2.3
逆結合損失(dB)		18以上	25以上	20以上	20以上	18以上	17以上
VSWR	入出力	1.5以下	1.5以下	1.5以下	1.8以下	2.0以下	2.0以下
	分岐	1.8以下	1.5以下	1.5以下	1.8以下	2.0以下	2.0以下
インピーダンス(Ω)		75(F形)					
質量(kg)		0.07					

No.	部品名	員数	材質	処理
1	ケース	1	亜鉛ダイカスト	すず-銅合金めっき
2	入力端子	1	りん青銅、合成樹脂 亜鉛ダイカスト	内部導体金めっき
3	出力端子(通電)	1	りん青銅、合成樹脂 亜鉛ダイカスト	内部導体金めっき
4	分岐端子	1	りん青銅、合成樹脂 亜鉛ダイカスト	内部導体金めっき
5	取付ネジ	2	ステンレス	―――
6	アース端子ネジ	2	ステンレス	―――

入力・出力端子間通電仕様(DC15V・0.8A以下またはAC30V・1A以下)

注) 1CA111H(バルク梱包仕様)

承認 APPD.	検図 CHKD.	作成 DRWD.	三角法 3RD ANGLE PROJ.	名称 TITLE
			単位 UNIT mm	CS/BS-IF・UHF・VHF/FM・HF1分岐器 10～2610MHz (－11dB形、入力・出力端子間通電形)
			尺度 SCALE 1:1	1CA111 外観図・規格表
DXアンテナ株式会社 DX ANTENNA CO., LTD.			日付 DATE . .	図番 DRW.No. 4-3867 2