DX ANTENNA

風に強い!

風が通り抜けて強風に耐える!
パンチングメタル仕様

新4K8K衛星放送対応　意匠出願中

BS・110度CSアンテナ

45形BS・110度CSアンテナ（耐風速70m/s）

BC453SG

2K4K8K　SH JEITA　ECO　EU RoHS 指令準拠

台風・強風によりアンテナの回転や変形などのリスクが少ないため、再方向調整工事などの手間を省きコスト削減を実現します!

実用新案出願中
樹脂ブラケット

耐風速 70m/s

※耐風速はアンテナに風圧を加えている間、アンテナの一部または全部が飛散しない破壊風速を表します。

Point 1 風圧が軽減できて変形や破損が起こりにくい! パンチングメタル仕様

耐風速の実証実験を動画で公開中!

強い風が吹いても後ろに風は抜けない!

パンチングメタルで風が抜けるから反射鏡に加わる風圧を軽減!

Point 2 マスト押さえ金具の形状・板厚を改良し、風圧によるアンテナの回転(左右)を防止!

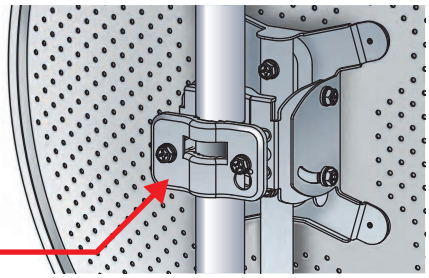

適合マスト径：Φ32～49㎜
板　　厚：t2.3㎜

Point 3 実用新案出願中 樹脂ブラケットの追加で焦点位置のずれによる受信レベルの低下を防止!

■側面からの図

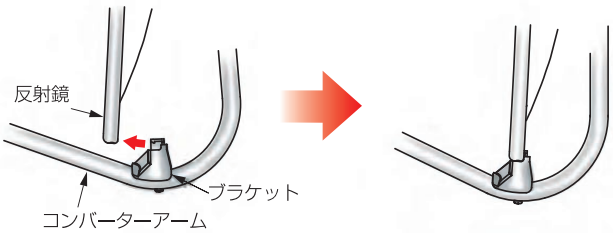

台風・強風による反射鏡の変形や焦点位置のずれによる受信障害のリスクを低減する耐風速強化仕様のアンテナです。

2K4K8K　CS 110度　BS

45形BS・110度CSアンテナ(耐風速70m/s)

BC453SG

オープン価格

SH JEITA　ECO　EU RoHS 指令準拠

品名	45形BS・110度CSアンテナ[2K・4K・8K対応]	
型番	BC453SG	
希望小売価格	オープン価格	
アンテナ有効径(cm)	45	
受信周波数(GHz)	11.71～12.75	11.73～12.73
局部発振周波数(GHz)	10.678	9.505
コンバーター出力周波数(MHz)	1032～2072	2224～3224
受信偏波	右旋円偏波	左旋円偏波
アンテナ利得(dB)	BS(右旋・左旋):33.9(標準) CS(右旋・左旋):34.3(標準)	
コンバーター利得(dB)	53(標準)	
性能指数(G/T)(dB/K)	BS(右旋・左旋):14.8(標準) CS(右旋・左旋):15.2(標準)	
コンバーター雑音指数(dB)	0.45(標準)	
コンバーター局部発振位相雑音(dBc/Hz)	−55以下(1kHzオフセット) −73以下(5kHzオフセット) −83以下(10kHzオフセット)	
コンバーター電源(V)	DC13.2～16.5(ケーブル重畳)※1	
コンバーター消費電力(W)	2.4以下(DC15V入力時)	
コンバーター出力インピーダンス(Ω)	75(F形)	
受風面積(㎡)	0.19	
耐風速(m/s)	★受信可能風速50、復元可能風速60、破壊風速70	
上下角調整範囲(度)	23～68(中間取付時23～56)	
適合マスト径(mm)	φ32～49	
質量(kg)	1.7	
付属品	取扱説明書×1、クイックマニュアル×1、 F-5接栓×1、防水キャップ×1、ケーブル固定バンド×1	
梱包入数	1	

※1 コンバーター電源の規格は、コンバーター出力端子に必要な電源電圧です。

★受信可能風速：アンテナに風圧を加えている間、電気的性能の劣化が許容範囲内であるときの最大風速。
復元可能風速：アンテナに風圧が加わった後、アンテナの方向を再調整することによって、電気的性能を満足する最大風速。
破　壊　風　速：アンテナに風圧を加えている間、アンテナの一部または全部が飛散しない最大風速。

推奨取付金具

耐風速70m/sの性能を確保するには、BS・110度CSアンテナと組み合わせて推奨の取付金具をご使用ください。

■ベランダへの設置例

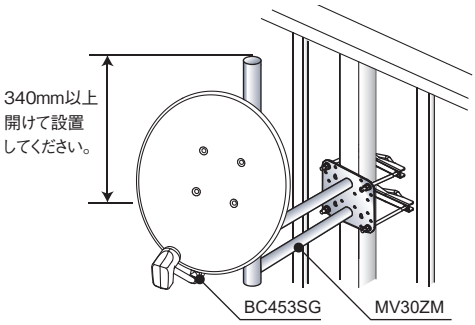

■鋼管柱への設置例

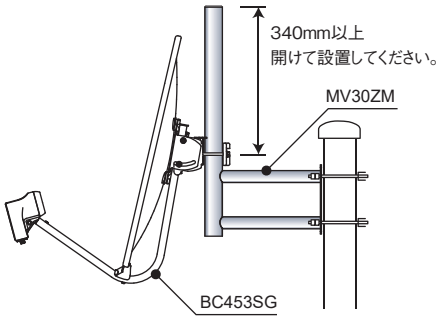

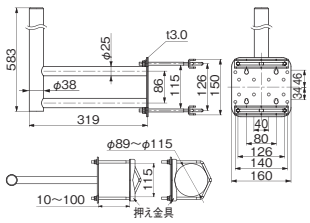

ベランダ取付金具

MV30ZM

¥8,400(税抜)

2K4K8K

2K·4K·8K放送対応マークは、BS·110度CSにて既に放送されている2K放送と4K·8K放送(新4K8K衛星放送)に対応した機器(3224MHz)であることを示します。

SH JEITA

SHマーク(スーパーハイビジョン受信マーク)は、BS·110度CS右左旋放送受信帯域に対応した機器のうち、一般社団法人電子情報技術産業協会で審査·登録され、一定以上の性能を有するスーパーハイビジョン衛星放送受信に適した衛星アンテナ、受信システム機器に付与されるシンボルマークです。

ECO 未来へ、環境負荷ゼロへ

厳しい自社基準をクリアーした製品にECOマークを表示しています。

安全に関するご注意

●正しく安全にお使いいただくために、ご使用の前に必ず「取扱説明書」をよくお読みください。

保証について

●製品の保証期間はお買い上げ日から1年間です。
●保証期間中、取扱説明書、本体貼付ラベルなどの注意書に従った正常な使用状態で故障した場合には、お買い求めの販売店を通じて無料修理いたします。詳しくは、取扱説明書、保証書をご覧ください。

※規格及び外観は改良により、予告なく変更させていただくことがありますのでご了承ください。

製品に関するお困りごとを解決！
Dサポ！
DXアンテナ サポートポータル
スマートフォンで各種設定方法がわかる➡
ホームページでも初期設定や、各種端末の詳しい手順を確認できます。
QRコードからアクセスしてください。

カスタマーセンター
ナビダイヤル 0570-033-083
※全国一律料金でご利用いただけます。
※携帯電話·PHSからもご利用いただけます。
※ナビダイヤルは各社音声通話定額サービスの対象外となっております。

土・日・祝日もご利用ください！
■受付時間 9:30～17:00
(夏期·年末年始休暇は除く)
■一部のIP電話で上記番号がご利用になれない場合：050-3818-9016

DXアンテナ株式会社　本社／〒651-2241 兵庫県神戸市西区室谷1丁目2番2号

2020年 10月作成　NZ-EZ-GZ3 Ⓡ
S185